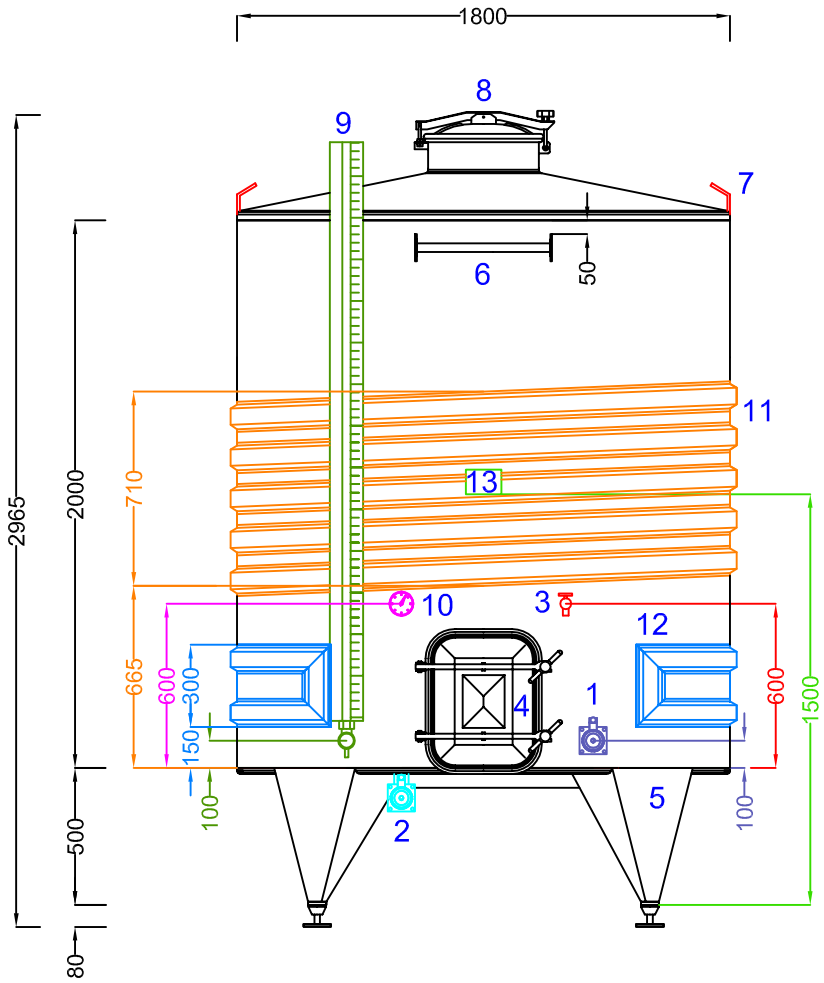

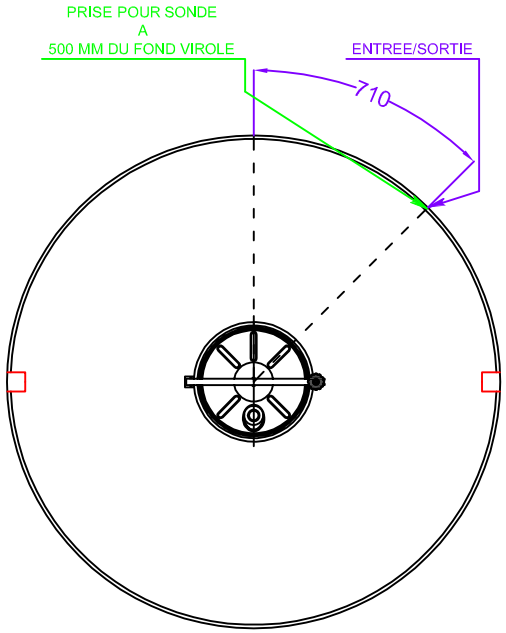

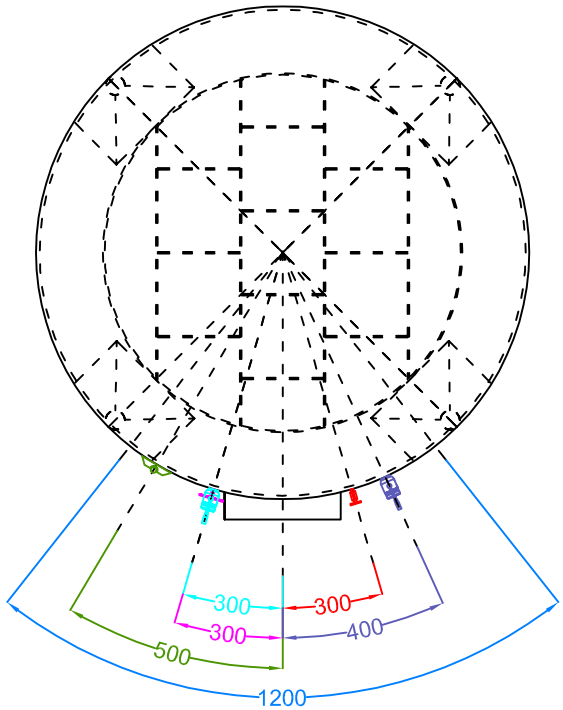

ARSILAC

N°Cuves	006252	
Model	STOIP SER 5500	
Fond	Plan Inclinnee	
Toit	Conique	
Capacitè	5320	
Diamètre	1800	
Particulier	Matériel	Épaisseur
Fond	AISI 304	2,0 mm
Toit	AISI 304	1,5 mm
Virole	AISI 304	1,5 mm
Finition		
Extérieur	Brossè	
Intérieur	Recuit Brillant	

Accessories

1 - Vidage partielle avec bride carrè 100x100 et vannes à boule sur bride sortie 40 MACON , passage integrale
2 - Vidage totale avec bride carrè 100x100 et vannes à boule sur bride sortie 40 MACON
3 - Robinet degustateur inox DIN15
4 - Porte rectangulaire 420x530 mm positionne au ras du fond virole
5 - N° 4 pieds inox h500 mm reglables
6 - Barreau d'appui echelle inox
7 - Anneaux de levage à vide
8 - Trappe superieure diam 400mm
9 - Robinet de niveau diam 20 mm avec protection inox
10 - Thermometre à horologe
11 - Serpentine de refroidissement avec n° 5 anneaux h710mm
12 - Serpentine de refroidissement avec n° 2 anneaux h300mm
13 - plaque

- Prise pour sonde

Date	10-01-2024
N° Dessin	Dis_0036_24_ARSILAC
Tecnique	Licalsi Massimiliano